MODELO DEL PRODUCTO

A2272

RESQ

TÉCNICA A ELEGIR

SERIGRAFÍA • TAMPOGRAFÍA

2.04 Serigrafía
Medida: 3 x 1.5 cm
No. Tintas: 1
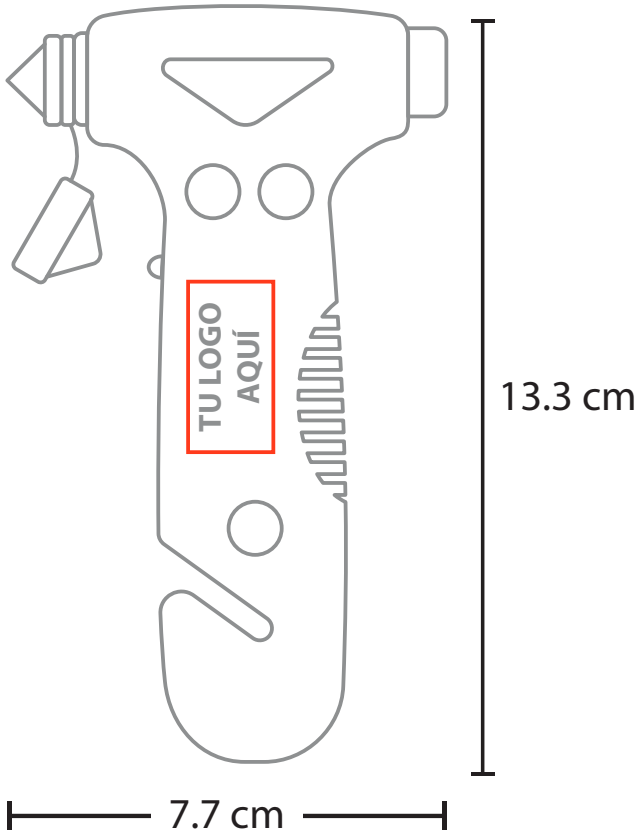
3.06 Tampografía
Medida: 3 x 1.5 cm
No. Tintas: 4