MODELO DEL PRODUCTO

A2520

CAMPING

TÉCNICA A ELEGIR

SERIGRAFÍA • TAMPOGRAFÍA

3.04 Tampografía
Medida: 3.5 x 1.5 cm
No. Tintas: 1

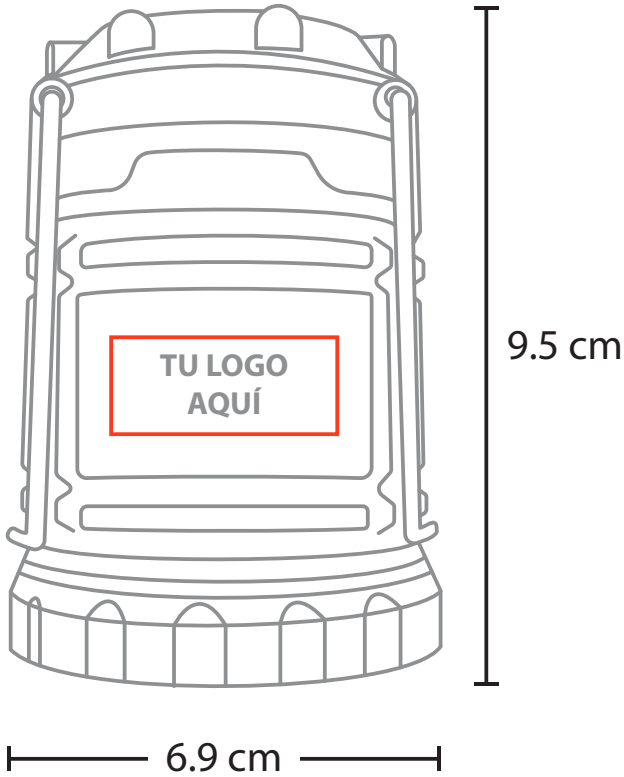

2.04 Serigrafía
Medida: 3 x 3 cm (Tapa)
No. Tintas: 1