MODELO DEL PRODUCTO

A2554

CHAI

TÉCNICA A ELEGIR

TAMPOGRAFÍA
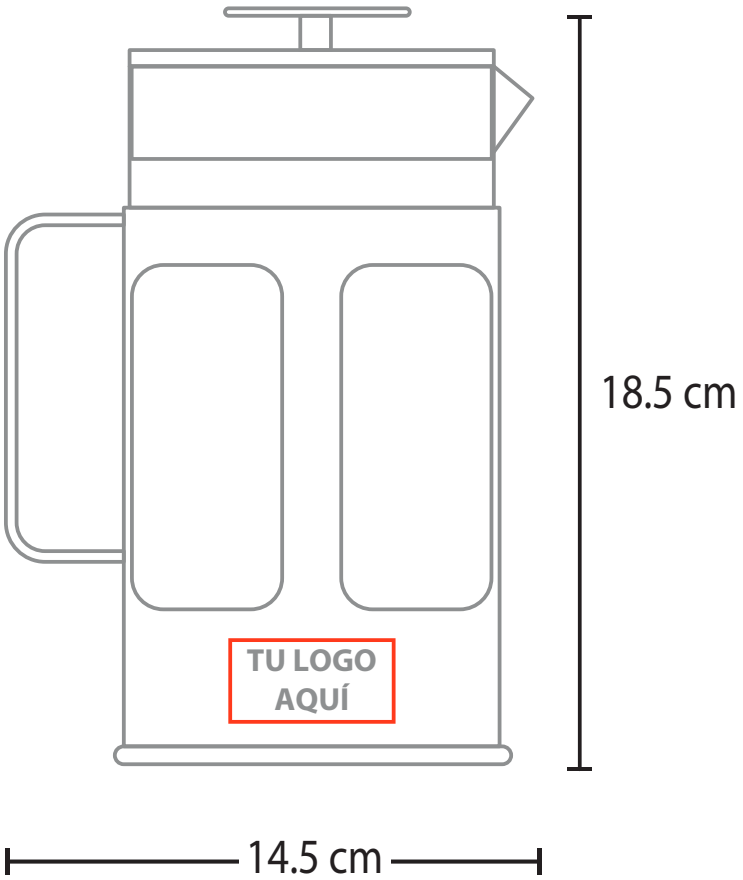
3.04 Tampografía
Medida: 4 x 2 cm
No. Tintas: 4