MODELO DEL PRODUCTO

A2569

BORDER

TÉCNICA A ELEGIR

GRABADO LÁSER • SERIGRAFÍA

HOT STAMPING

1.02 Grabado Láser
Medida: 8 x 5 cm.
No. de Tintas: 1

2.11 Serigrafía
Medida: 8 x 5 cm
No. Tintas: 4
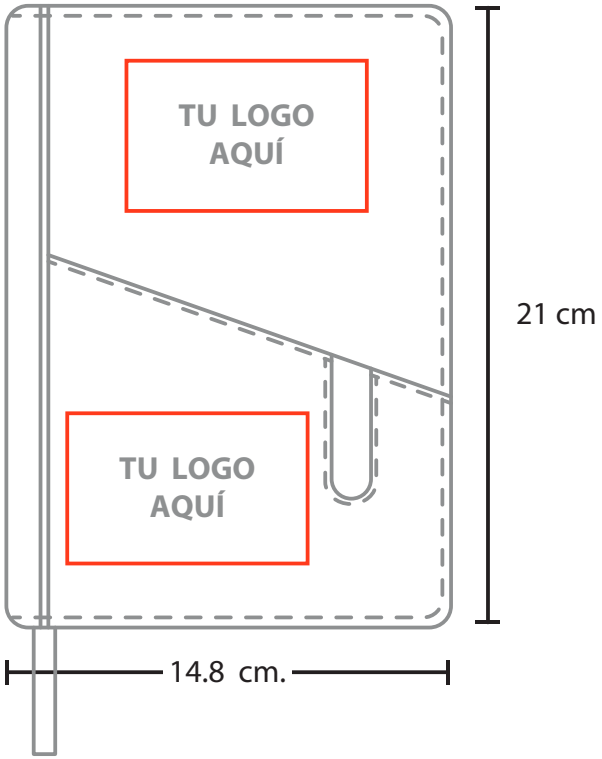
5.01 Hot Stamping
Medida: 8 x 5 cm
No. de Tintas: 1