MODELO DEL PRODUCTO

A2612

NASCAR

TÉCNICA A ELEGIR

TAMPOGRAFÍA •SERIGRAFÍA

3.06 Tampografía
Medida: 2.5 x 2.5 cm.
No. de Tintas: 2
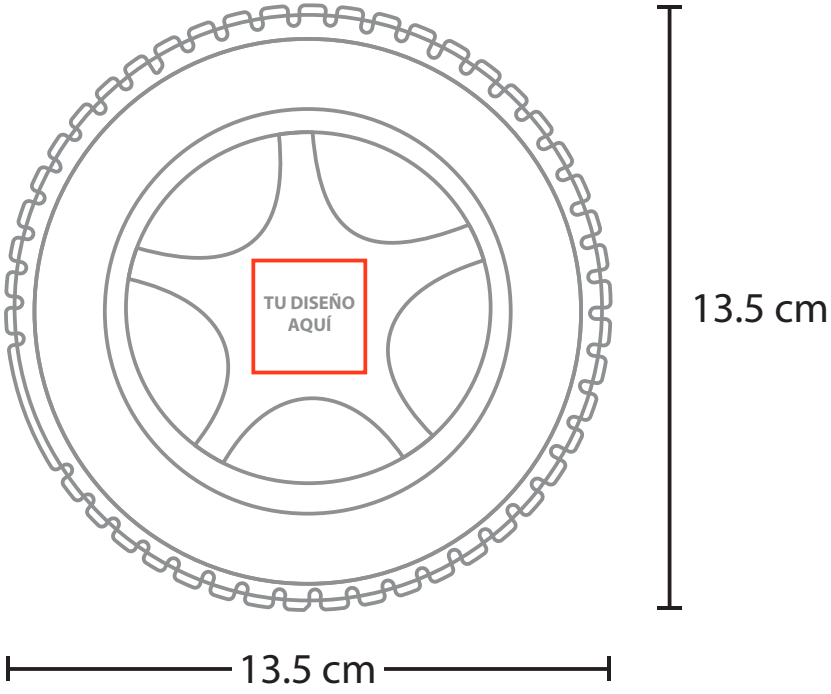
2.04 Serigrafía
Medida: 2.5 x 2.5 cm.
No. de Tintas: 1