MODELO DEL PRODUCTO

A2933

CAOBA

TÉCNICA A ELEGIR

GRABADO LÁSER

1.03 Grabado Láse
Medida: 5 x 5 cm
No. Tintas: 1
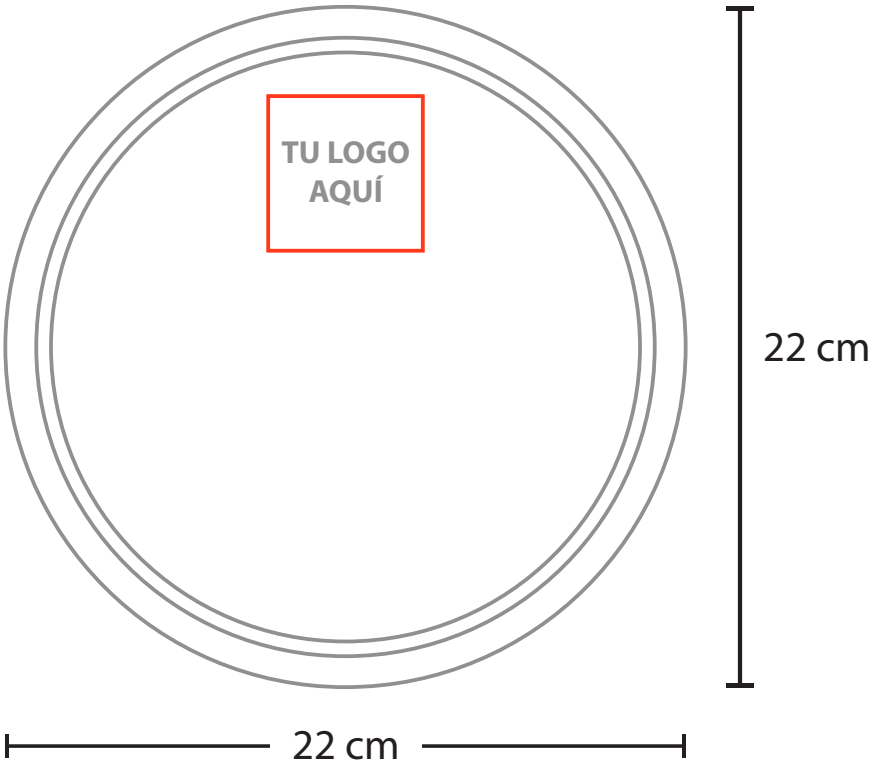
2.05 Serigrafía
Medida: 5 x 5 cm
No. Tintas: 1