MODELO DEL PRODUCTO

HMB1

NULTITOOLS

TÉCNICA A ELEGIR

GRABADO LÁSER • TAMPOGRAFÍA

1.02 Grabado Láser
Medida: 1 x 0.8 cm
No. Tintas: 1
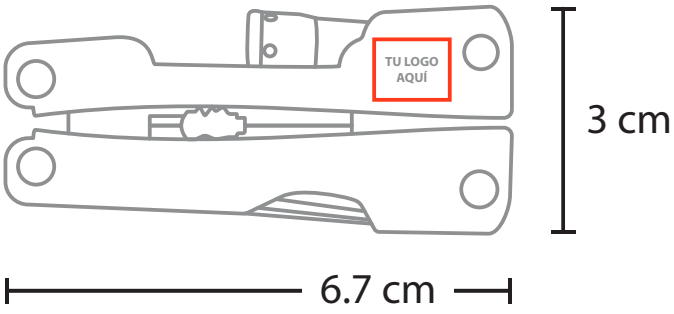
3.07 Tampografía
Medida: 1 x 0.8 cm
No. Tintas: 1