MODELO DEL PRODUCTO

**NONW03**

MADRID

# TÉCNICA A ELEGIR

## SERIGRAFÍA

2.10 Serigrafía
Medida: 20 x 20 cm.
No. Tintas: 2

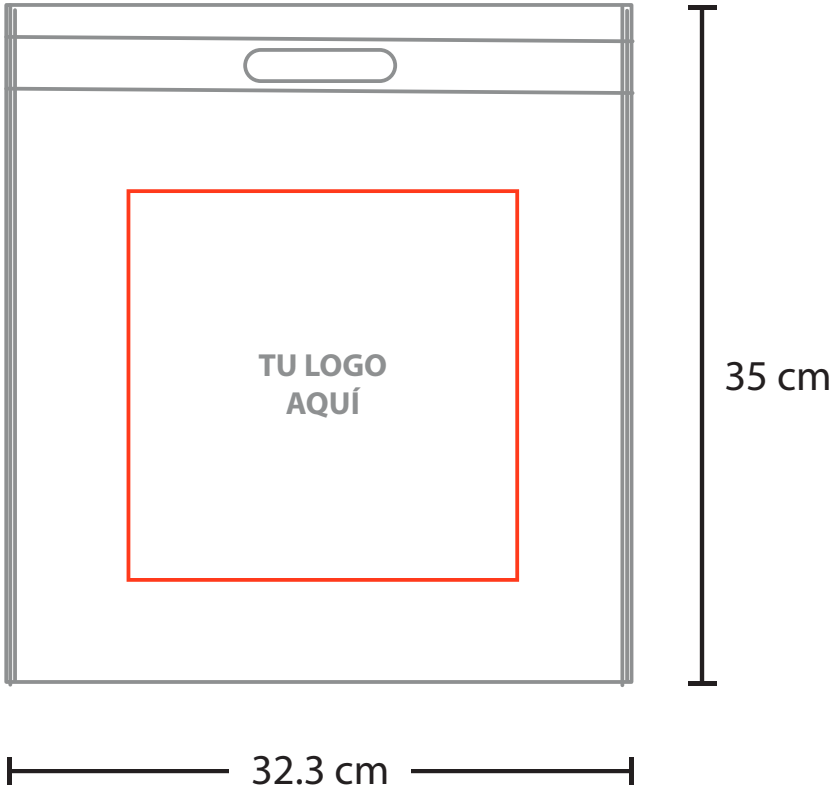


2.09 Serigrafía
Medida: 20 x 14 cm.
No. Tintas: 2