MODELO DEL PRODUCTO

PG1

SAO PAULO

TÉCNICA A ELEGIR

SERIGRAFÍA • TERMO CALCA TEXTIL

2.11 Serigrafía
Medida: 20 x 8 cm.
No. Tintas: 1
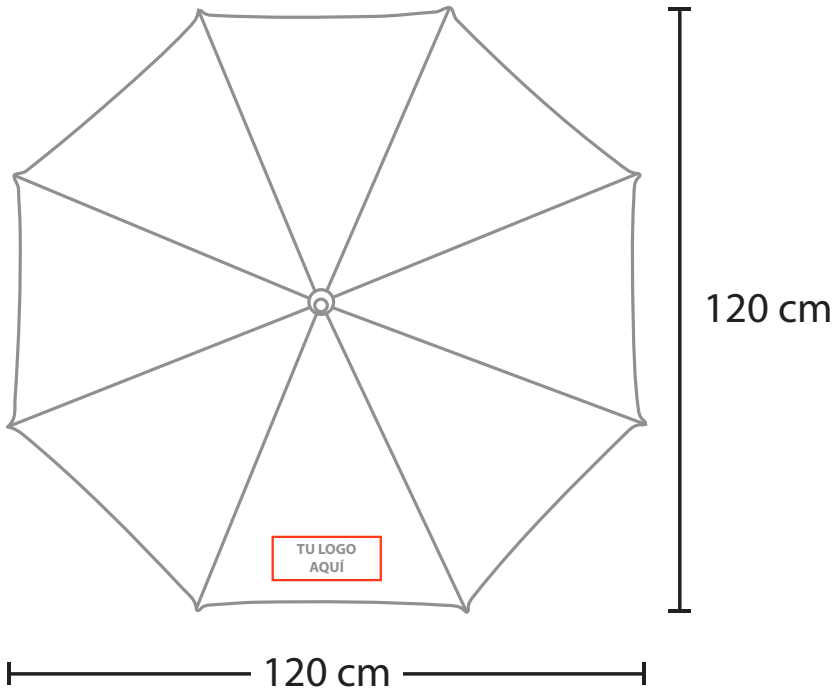
6.01 Termo Calca Textil
Medida: 20 x 8 cm.
No. Tintas: 1