MODELO DEL PRODUCTO

PSO9263

ELIPSIS

TÉCNICA A ELEGIR

SERIGRAFÍA

2.13 Serigrafía
Medida: 20 x 20 cm.
No. Tintas: 2

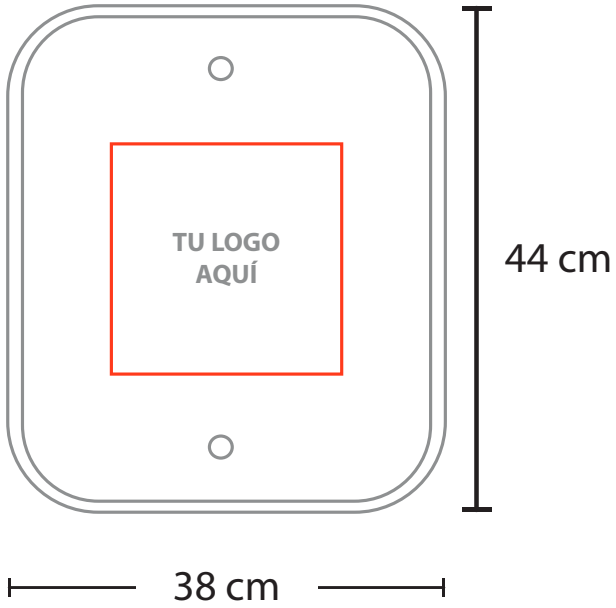
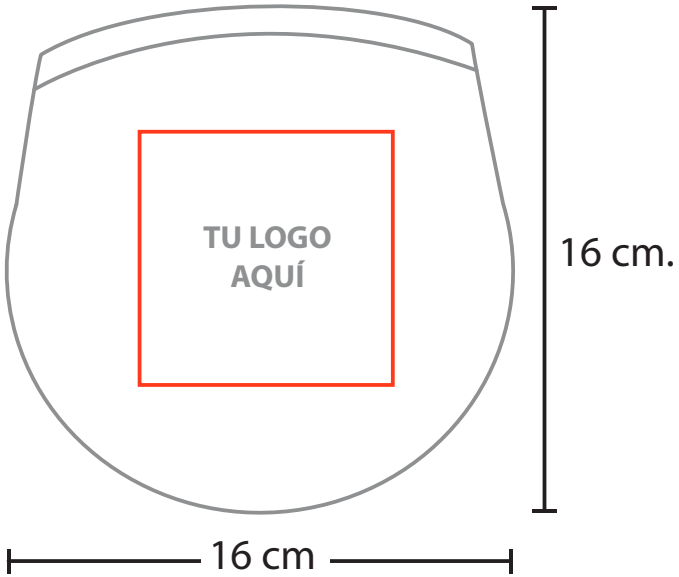
2.13 Serigrafía
Medida: 8 x 8 cm.
No. Tintas: 1