MODELO DEL PRODUCTO

PST4759

OCEANIC

TÉCNICA A ELEGIR

TAMPOGRAFÍA

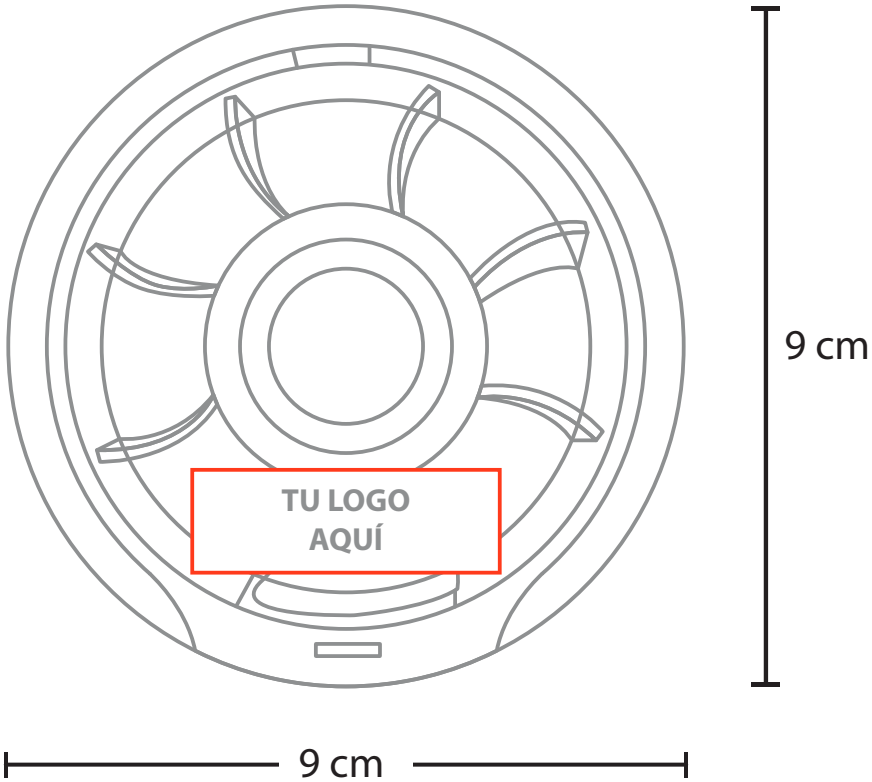

3.06 Tampografía
Medida: 3 x 1.2 cm.
No. Tintas: 4