MODELO DEL PRODUCTO

SEQ2167

SET GOURMET

TÉCNICA A ELEGIR

SERIGRAFÍA • TAMPOGRAFÍA

2.05 Serigrafía
Medida: 6 x 2 cm
No. Tintas: 1
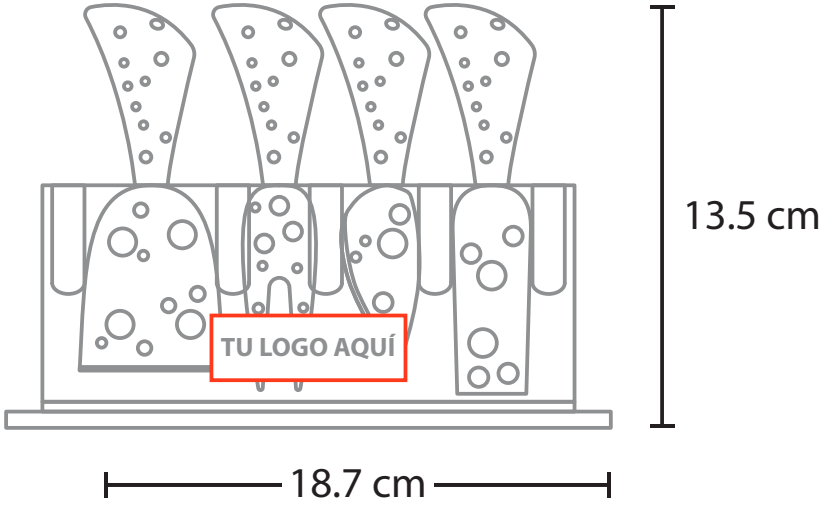
3.07 Tampografía
Medida: 6 x 2 cm
No. Tintas: 1