MODELO DEL PRODUCTO

VR077

ORGANIC

TÉCNICA A ELEGIR

SERIGRAFÍA • TAMPOGRAFÍA

2.04 Serigrafía
Medida: 5 x 3 cm
No. Tintas: 1
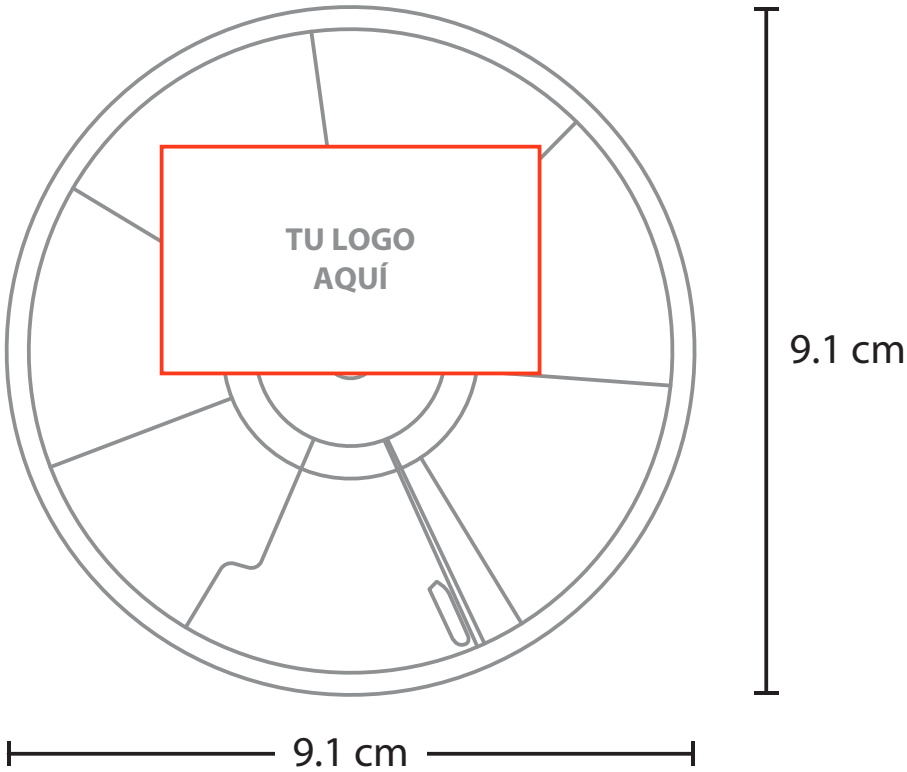
3.06 Tampografía
Medida: 5 x 3 cm
No. Tintas: 4